TANK DE STOCKAGE D'EMULSEUR A PRESSION ATMOSPHERIQUE

ATMOSPHERICAL FOAM CONCENTRATE TANK

Mod. SE-DA

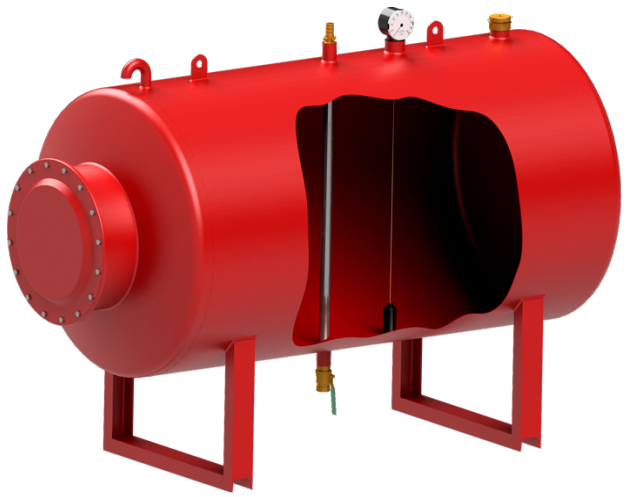

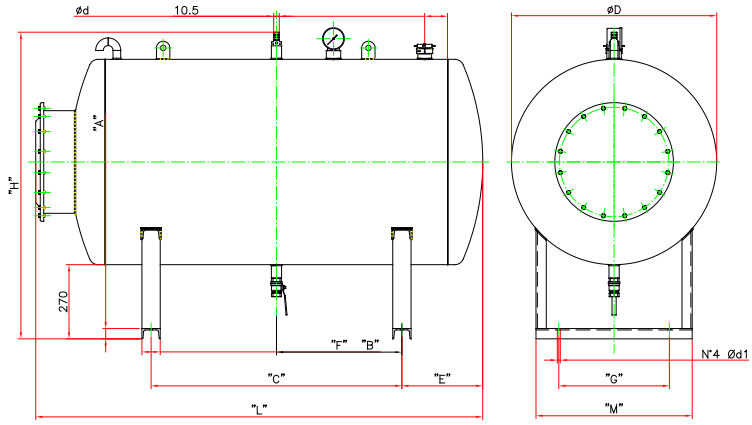

Les côtes sont en mm.
Dimensions are in mm.

CARACTERÍSTIQUES DE CONSTRUCTIONS

- Corps en acier de carbone.
- Tube d'aspiration en acier inox avec connexion en gomme, connexion à bride GAS ou BSP (voir "Ød") ou raccord pompier (Barcelona, Storz, UNI, BSP, etc.).
- Indicateur de Niveau.
- Canalisation de ventilation.
- Crochet de levage.
- Système de remplissage 2" avec canalisation de distribution interne
- Trou d'homme.
- Vanne de vidange 1" Gas/BSP – H.
- Peinture externe: une couche de peinture epoxy et deux couches de polyuréthane énamel RAL 3000

OPTION

- Autres matériaux.
- Autres tailles et volumes.

CONSTRUCTION FEATURES

- *Body material: carbon steel.*
- *Suction pipe in stainless steel with rubber hold connection or female Gas/Bsp thread (see "Ød") or quick connection (Barcelona, Storz, UNI, BSP, ecc.).*
- *Float level indicator.*
- *Venting pipe.*
- *Lifting lug.*
- *Ø2" Filling cup with internal distribution pipe.*
- *Manhole.*
- *Drain valve Ø1" Gas/Bsp – F.*
- *External painting: one coat of epoxy paint and two coat of*
- *polyurethane enamel red RAL 3000.*

OPTIONAL

- *Different material.*
- *Different size and capacity*

CAPACIDAD *CAPACITY* L	"A" *mm.*	"B" *mm.*	"C" *mm.*	"ØD" *mm.*	"Ød" Gas/Bsp *Ø PIPE OR*	"Ød1" *mm.*	"E" *mm.*	"F" *mm.*	"G" *mm.*	"H" *mm.*	"L" *mm.*	"M" *mm.*	PESO *WEIGHT* *kg*
200	25	50	750	500	3/4"	11	224,5	375	300	887	1340	400	74
250	25	50	900	500	3/4"	11	274,5	450	300	887	1590	400	83
300	25	50	1100	500	3/4"	11	299,5	550	300	887	1840	400	92,5
400	25	50	800	700	3/4"	11	228	400	400	1087	1400	550	103
500	25	50	900	700	3/4"	11	302,5	450	400	1087	1650	550	116
840	45	80	800	1000	3/4"	13	257	400	485	1386	1467	685	162
1000	45	80	900	1000	1"	13	328,5	450	485	1386	1717	685	181,2
1500	45	80	1250	1000	1"	13	479	625	485	1387	2367	685	229,5
2000	45	80	1400	1100	1"	13	516	700	650	1486	2593	850	274
2500	45	80	1700	1100	1"	13	616	850	650	1486	3093	850	314,5
3000	50	100	1000	1600	1"	13	469,5	500	900	1986	2106	1250	451
4000	50	100	1300	1600	1"	13	544	650	900	1986	2556	1250	522
5000	50	100	1650	1600	1"1/2	13	644	825	900	1986	3106	1250	609
6000	50	100	2000	1600	1" 1/2	13	719,5	1000	900	1986	3606	1250	688